Dynlin

МАГИСТРАЛЬНЫЙ ШИНОПРОВОД P-LINE A5

Номинальный ток 400-5000А

ШИНОПРОВОД P-LINE A5

Номинальный ток 400-5000А

ЛУЧШИЕ ПРОИЗВОДСТВЕННЫЕ РЕШЕНИЯ

Завод шинопроводов Dynlin занимает площадь 23 000 квадратных метров и располагает лучшими в отрасли производственными решениями, позволяющими полностью обеспечить высокоточное производство изделий.

ПЕРЕДОВАЯ ТЕХНОЛОГИЯ ИЗОЛЯЦИИ

Полная автоматизация самостоятельных исследований и разработок
Оборудование для обмотки полиэфирной изоляционной пленкой
Улучшение стандартизации производства изделий

ПОЛНОСТЬЮ АВТОМАТИЧЕСКАЯ ЛИНИЯ СБОРКИ ШИНОПРОВОДОВ

Объединение этапов сборки, проверки и упаковки гарантирует соблюдение сроков поставки и значительно улучшает реализацию проекта.

ИНТЕЛЛЕКТУАЛЬНЫЕ СКЛАДЫ ПОВЫШАЮТ ЭФФЕКТИВНОСТЬ ДОСТАВКИ

Интеллектуальный склад может принимать больше шинопроводов, а вместимость склада в 4 раза больше, чем у обычного склада.

ДИСПЕТЧЕРСКИЙ ЦЕНТР УСКОРЯЕТ ОБСЛУЖИВАНИЕ

Онлайн-диспетчеризация национальной службы технической поддержки позволяет отслеживать ход оказания услуг в режиме реального времени, что делает предпродажное и послепродажное обслуживание более эффективным.

УСОВЕРШЕНСТВОВАНИЕ УПРАВЛЕНИЯ ПРОИЗВОДСТВОМ

Стандартизованное управление производством

На заводе внедрена система управления производством, которая позволяет отображать данные о производстве, качестве, безопасности и выполнении контрактов в режиме реального времени.

Завод изготовитель запустил свое первое производство в 1911 году и с 1935 года начал выпускать распределительные шинопроводы Dynlin.

НАШИ ПРЕИМУЩЕСТВА

Компания Dynlin обладает самой современной системой производства в отрасли, которая обеспечивает «высокие, точные и первоклассные» характеристики изделий.

Немецкие станки лазерной резки Trumpf и Trupunch обеспечивают точность резки ±0,1 мм для деталей из листового металла.

Канадское прессовочное оборудование Accurpress, немецкое оборудование Behringer, оборудование итальянской компании Euromac и листогибочная машина Ame-pressta позволяют изготавливать детали, соответствующие международному уровню качества.

Применение технологий автоматической сварки, лазерной сварки и автоматической клепки Panasonic значительно повышает эффективность производства.

НАШИ ПРЕИМУЩЕСТВА

У Dynlin есть независимая лаборатория для исследований и разработок, что всегда гарантирует высокое качество продукции и электрическую безопасность.

Система повышения температуры рассчитана на максимальный ток 6300 А, что гарантирует соответствие характеристик изделий проектным требованиям.

Резервуар для оценки степени запыленности и платформа для распыления воды обеспечивают очень высокий класс защиты IP на этапе научных исследований.

Строгий контроль качества по стандартам IQC, JPQC и OQC обеспечивают «нулевой брак» выпускаемых изделий.

НАШИ ПРЕИМУЩЕСТВА

Dynlin всегда придерживается инновационных исследований и разработок, развивая безопасные, энергосберегающие и интеллектуальные технологии производства шинопроводов.

Производственный центр реализует на практике систему управления производством и интеллектуальную платформу заводских данных, тесно взаимодействует с ERF, что позволяет быстро осуществить переход от производства продукции к «интеллектуальному производству».

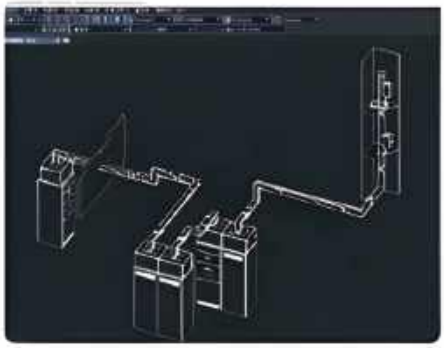

Передовое программное обеспечение для 3D-проектирования, интегрированное с функциями изделий, быстро оптимизирует компоновку шинопроводов, предлагая наиболее оптимальную организацию проекта.

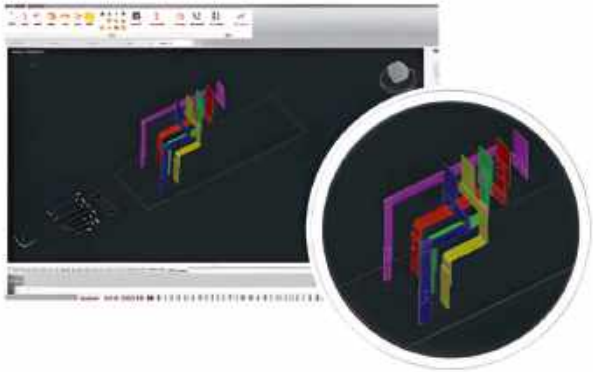

Технология интеллектуальных суперпанелей обеспечивает подачу электроэнергии в распределительную систему и предоставляет потребителю надежное решение по электроснабжению.

Система управления производством точно регистрирует все технологические данные и позволяет отслеживать все производственные данные.

Интеллектуальная платформа заводских данных полностью контролирует эффективность работы завода путем сбора статистики и анализа всех данных, связанных с производством, обеспечением качества и безопасностью.

НОМИНАЛЬНАЯ ТОК: 400-5000 А

Корпус изготовлен из высокопрочного алюминиевого сплава, имеет небольшой вес, антикоррозионную защиту поверхности методом электрофореза/анодного окисления, высокую стойкость к соляному туману и коррозии.

Если вы хотите идеальное сочетание высоких технических характеристик и изысканного дизайна, разумнее всего отдать предпочтение системе шинопроводов Dynlin P-line A5. Постоянные инновации компании Dynlin в линейке шинопроводов не только обеспечивают экономичность и надежность решений, но и позволяют реализовать на практике технологию горизонтального или вертикального монтажа.

Превосходное качество изоляции
Соответствие жестким требованиям к передаче электроэнергии в энергосистеме

Высокая степень защиты
Высокая ударопрочность

Высокая допустимая нагрузка по току
Подходит для передачи большой мощности и нагрузки

Гибкое соединение
Возможность постоянной модернизации

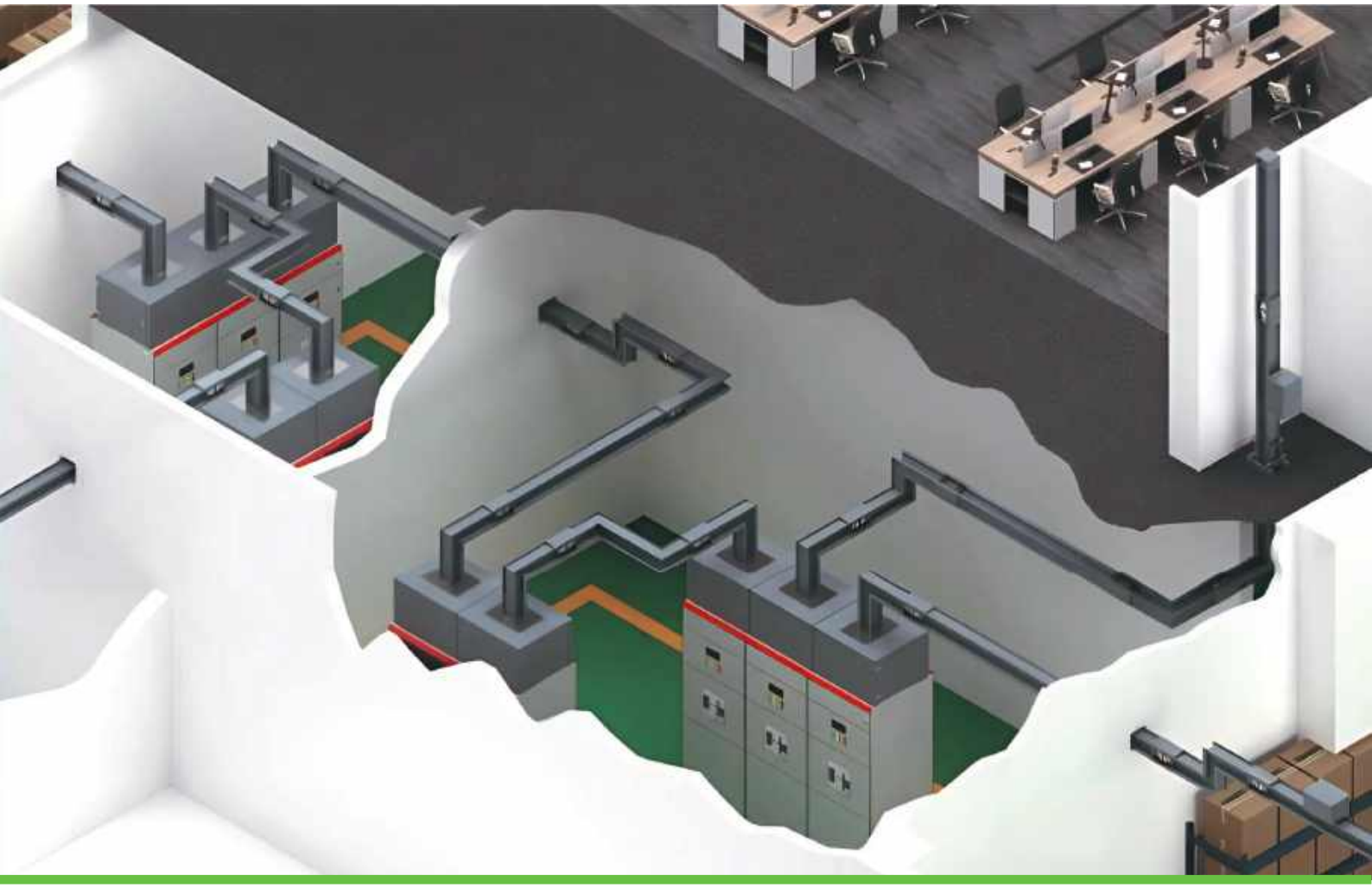

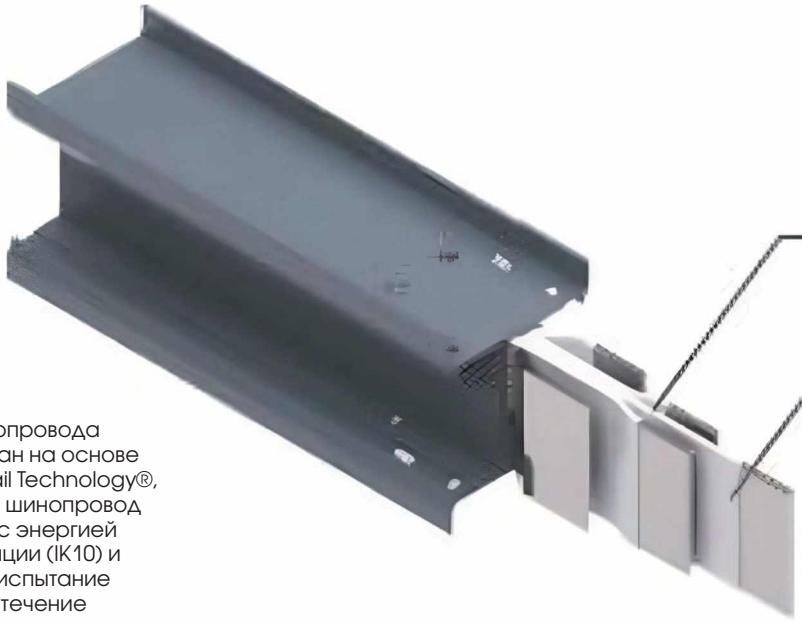

Проводники обернуты полиэфирной изоляционной пленкой класса B, выдерживающей нагрев до 130 градусов, и покрыты слюдой (опция).

Шинопровод прошел испытание на огнестойкость по стандарту IEC 60331-1:2018 при испытательном напряжении 1000 В перем. тока, температуре испытания 950°C в течение 180 мин и испытание на механический удар в течение 5 мин.

Легкий корпус шинопровода Dynlin спроектирован на основе технологии ToughRail Technology®, благодаря которой шинопровод выдерживает удар с энергией 20 Дж без деформации (IK10) и успешно проходит испытание соляным туманом в течение 2400 часов.

Эксклюзивная технология IHD (встроенный теплоотвод) в сочетании с более широким и плотным Т-образным теплоотводящим ребром обеспечивает общую эффективность рассеивания тепла на 20% выше по сравнению с традиционной конструкцией.

Благодаря прекрасному качеству изготовления на всех контактных сторонах шинопровода Dynlin вместо традиционного контакта «точка-линия» используют контакт «сторона-сторона», что значительно повышает степень защиты IP изделия.

На основе технологии Dynlin "Pow-R-Bridge joint package" мы создали инновационную конструкцию, предотвращающую «ложное и избыточное соединение» и гарантирующую надежный контакт и стабильную передачу электроэнергии

КРЕПЕЖНЫЕ ЭЛЕМЕНТЫ

1

Торцевая ответвительная коробка для защиты соединения между шинопроводом и оборудованием; стандартные габаритные размеры: Д=1000 мм, Ш=800-1000 мм, В=500 мм

2

Подвеска шинопровода; используется при горизонтальном монтаже шинопровода на 400-5000 А.

3

Кронштейн. Кронштейн предназначен для монтажа шинопровода вдоль стены.

4

Угловая стальная подвеска; используется при горизонтальном монтаже шинопровода на 3200А-5000А

5

Пружинная подвеска, для прокладки шинопровода на вертикальных участках с креплением к перекрытию

6

Средняя фиксирующая подвеска. Если высота этажа составляет 4 метра, или шинопровод оснащен штекерной коробкой, необходимо установить фиксирующую подвеску.

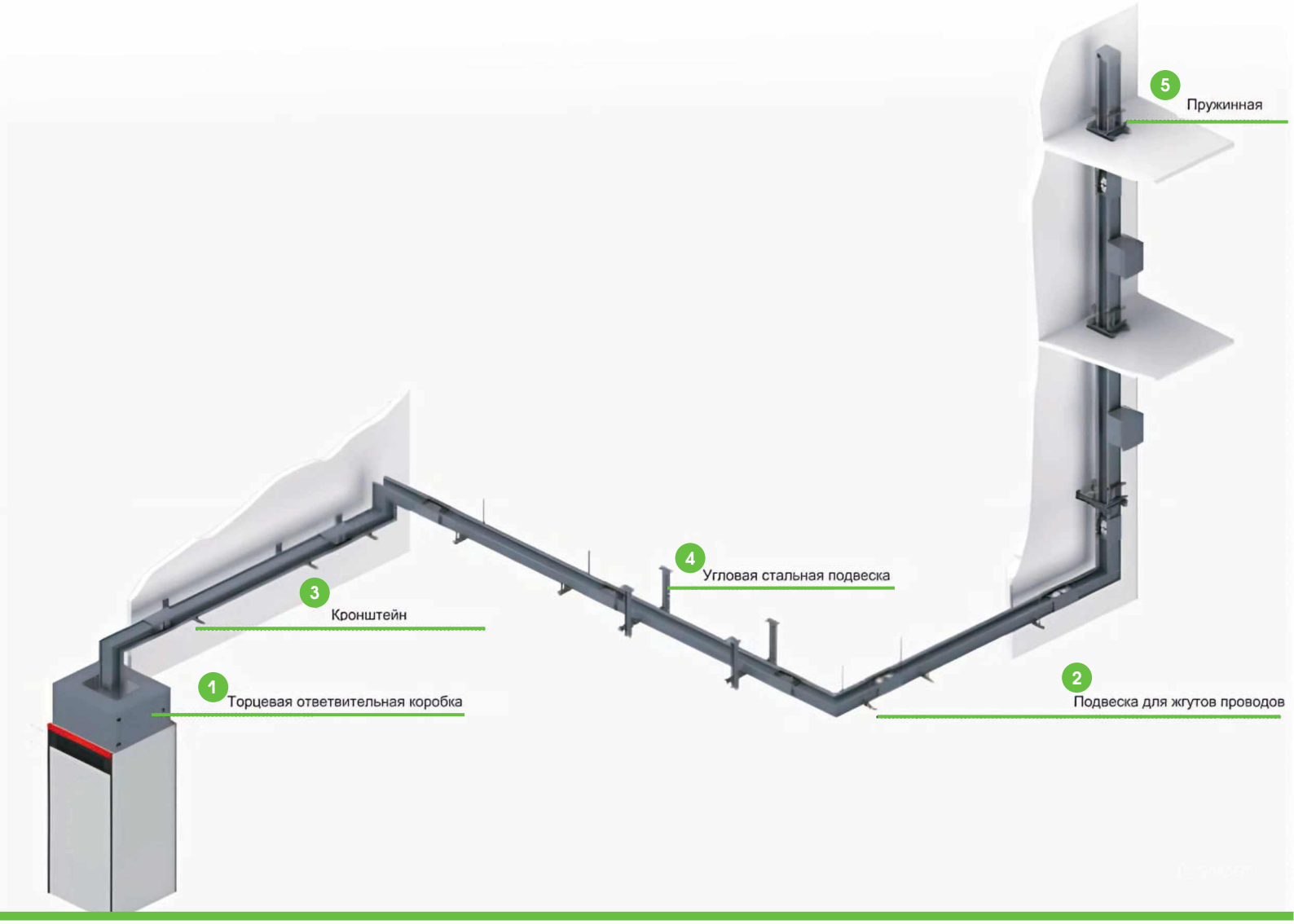

ТЕХНИЧЕСКИЕ ДАННЫЕ

Характеристика	Единица измерения	Значения											
Номинальная сила тока	A	400	500	630	800	1000	1250	1600	2000	2500	3200	4000	5000
Стандарт	IEC 61439-6 2012: Низковольтные комплектные устройства распределения и управления – Часть 6: Системы сборных шин (шинопроводы).												
Конфигурация проводников	3P3W, 3P4W и 3P5W												
Частота	Гц	50/60											
Номинальное рабочее напряжение (Ue)	В	690 В (с ответвительной коробкой), 1000 В (без ответвительной коробки)											
Номинальное напряжение изоляции (Ui)	В												
Номинальное выдерживаемое импульсное напряжение Uimp	кВ	8 (с ответвительной коробкой) /12 (без ответвительной коробки)											
Кратковременный ток короткого замыкания (Icw)	кА	20	20	30	30	50	50	65	80	80	100	120	120
Пиковый ток короткого замыкания (Ipk)	кА	40	40	63	63	105	105	143	176	176	220	264	264
Степень защиты	IP54/IP66												
Класс загрязнения	III												
Температура окружающей среды	°C	от +6 C до +40 C средняя температура не превышает 35 градусов в течение 24 часов											
Высота монтажа шинопроваода от ур.моря	м	≤ 2000											
Защита от распространения огня	Да												
Материал корпуса	Алюминиевый сплав												
Чистовая обработка поверхности корпуса	Электростатическое порошковое напыление/оксидирование алюминия												
Материал проводника	Алюминий												
Чистовая обработка поверхности проводника	Лужение/серебрение												
*Изоляция	Майлар, класс B, 130°C / Слюда, 1200°C (опция)												
	Сопротивление проводника												
Сопротивление (R20)	мОм/м	0,113	0,103	0,087	0,071	0,051	0,040	0,030	0,025	0,020	0,015	0,011	0,008
Сопротивление (R35)	мОм/м	0,147	0,134	0,013	0,092	0,067	0,053	0,039	0,032	0,026	0,019	0,015	0,011
Реактивное сопротивление (X)	мОм/м	0,018	0,017	0,014	0,012	0,008	0,007	0,005	0,008	0,007	0,005	0,004	0,004
Полное сопротивление (Z)	мОм/м	0,120	0,111	0,095	0,077	0,056	0,044	0,032	0,028	0,017	0,017	0,013	0,010
	Падение напряжения												
Коэффициент мощности 0,6	В/м	0,057	0,065	0,069	0,072	0,065	0,064	0,061	0,074	0,076	0,072	0,069	0,074
Коэффициент мощности 0,7	В/м	0,064	0,073	0,078	0,080	0,073	0,072	0,068	0,080	0,083	0,078	0,074	0,078
Коэффициент мощности 0,8	В/м	0,070	0,080	0,085	0,088	0,080	0,079	0,074	0,085	0,088	0,083	0,079	0,081
Коэффициент мощности 0,9	В/м	0,076	0,087	0,092	0,095	0,087	0,085	0,080	0,089	0,092	0,087	0,082	0,082
Коэффициент мощности 1,0	В/м	0,078	0,089	0,095	0,098	0,089	0,088	0,083	0,085	0,088	0,083	0,078	0,073

ВЫБОР СИСТЕМЫ

Шинопровод А5 широко применяется в системах 3P3W, 3P4W и 3P5W.

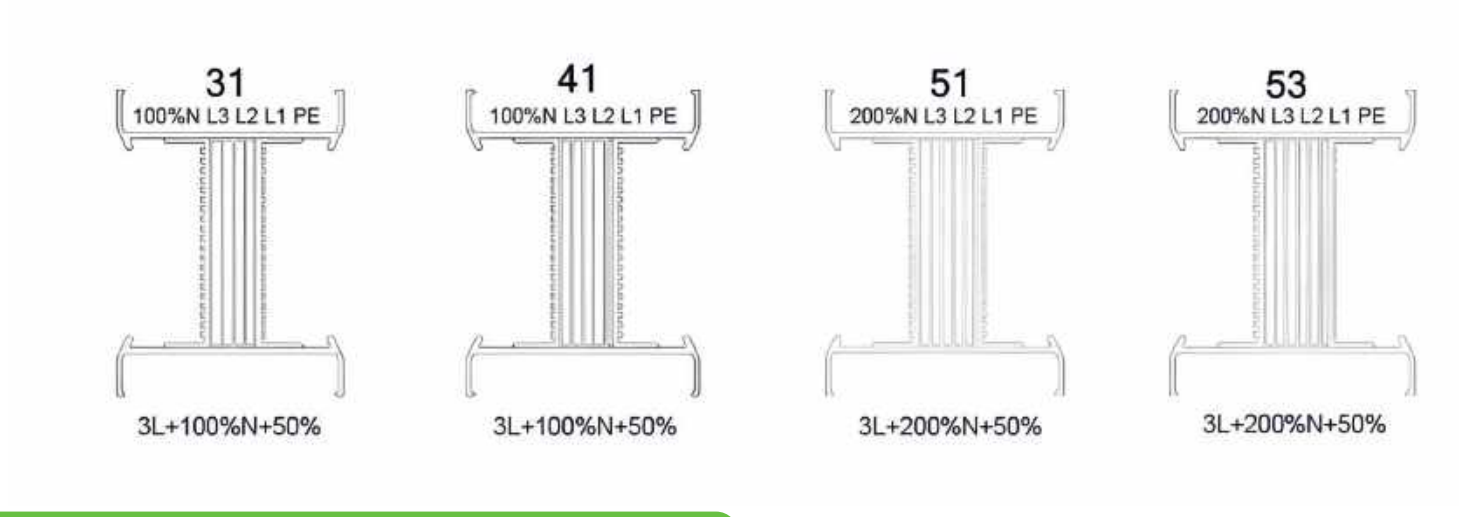

ОПРЕДЕЛЕНИЕ ДЛИНЫ ШИНОПРОВОДА А5

Длина шинопровода рассчитывается от осевой линии стыка.
Для фидера минимальная длина составляет 400 мм, стандартная длина - 3000 мм.

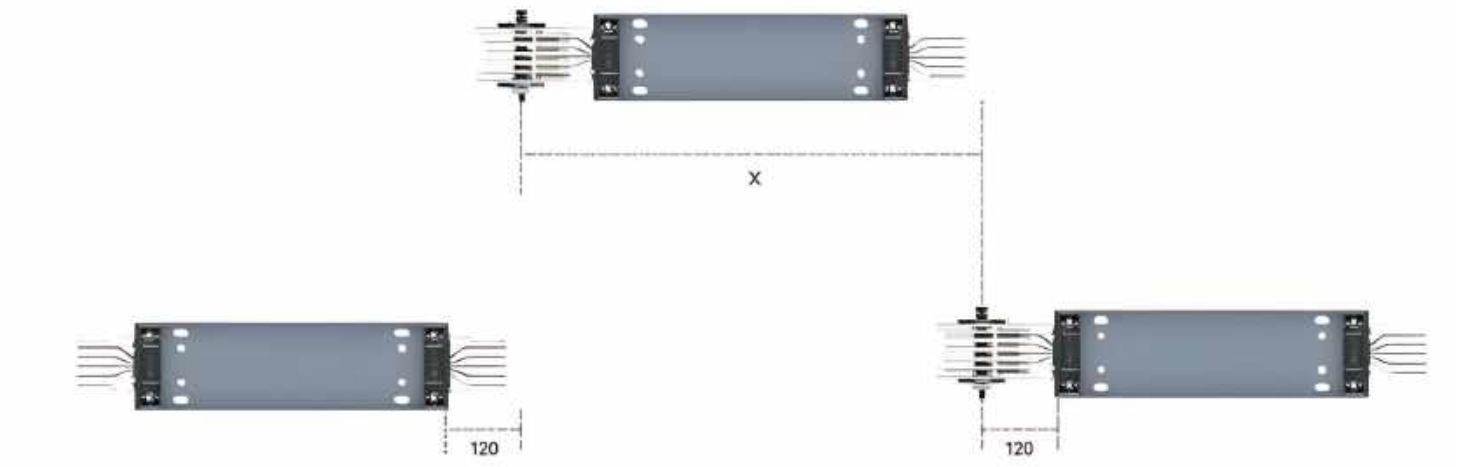

Секция Plug-in: минимальная длина 800 мм, стандартная длина 3000 мм. С каждой стороны шинопровода возможно расположить до 5 ответвительных окон. Размеры расположение ответвительных окон определяется следующим образом:

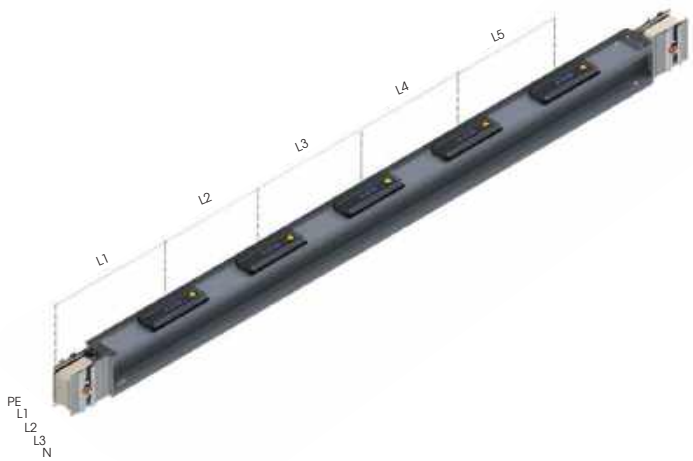

ТЕХНИЧЕСКИЕ ХАРАКТЕРИСТИКИ

ШИНОПРОВОД С ОДНИМ ПАКЕТОМ ШИН

№	Номинальный ток (А)	Габаритные размеры		Вес	
		Ширина Ш (мм)	Высота В (мм)	4W (кг/м)	5W (кг/м)
1	400	142	113	8,4	8,8
2	500	142	118	8,9	9,3
3	630	142	128	9,7	10,2
4	800	142	143	10,9	11,5
5	1000	142	173	13,3	14,2
6	1250	142	203	15,7	16,8
7	1600	142	253	19,8	21,3

ШИНОПРОВОД С ДВУМЯ ПАКЕТАМИ ШИН

№	Номинальный ток (А)	Габаритные размеры		Вес	
		Ширина Ш (мм)	Высота В (мм)	4W (кг/м)	5W (кг/м)
1	2000	142	337	25,7	27,5
2	2500	142	387	29,7	32,0
3	3200	142	487	38,1	41,1
4	4000	142	607	48,3	52,0

ШИНОПРОВОД С ТРЕМЯ ПАКЕТАМИ ШИН

№	Номинальный ток (А)	Габаритные размеры		Вес	
		Ширина Ш (мм)	Высота В (мм)	4W (кг/м)	5W (кг/м)
1	5000	142	826	63,3	68,8

Примечание. Эти данные используются только в качестве справочных данных для расчета нагрузки на опорные подвески, а не для приемки на месте эксплуатации.

СОЕДИНИТЕЛЬНЫЙ БЛОК

Примечание: Момент затяжки болтов с двойной головкой для соединительного элемента составляет 68±7 Нм.

№	Номинальный ток (А)	Кол-во болтов для соединительного элемента
1	400	1
2	500	1
3	630	1
4	800	1
5	1000	1
6	1250	1
7	1600	1
8	2000	2
9	2500	2
10	3200	4
11	4000	4
12	5000	6

СТАНДАРТНЫЕ РАЗМЕРЫ СЕКЦИЙ

L-ОБРАЗНАЯ ГОРИЗОНТАЛЬНАЯ УГЛОВАЯ СЕКЦИЯ

№	Номинальный ток (А)	Габариты (мм)
1	400	X=400 Y=400
2	500	X=400 Y=400
3	630	X=400 Y=400
4	800	X=400 Y=400
5	1000	X=400 Y=400
6	1250	X=400 Y=400
7	1600	X=400 Y=400
8	2000	X=400 Y=400
9	2500	X=400 Y=400
10	3200	X=400 Y=400
11	4000	X=400 Y=400
12	5000	X=400 Y=400

L-ОБРАЗНАЯ ВЕРТИКАЛЬНАЯ УГЛОВАЯ СЕКЦИЯ

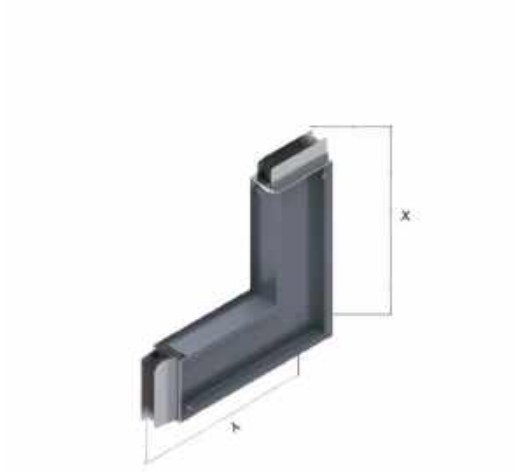

№	Номинальный ток (А)	Габариты (мм)
1	400	X=400 Y=400
2	500	X=400 Y=400
3	630	X=400 Y=400
4	800	X=400 Y=400
5	1000	X=400 Y=400
6	1250	X=400 Y=400
7	1600	X=400 Y=500
8	2000	X=400 Y=500
9	2500	X=400 Y=500
10	3200	X=400 Y=500
11	4000	X=400 Y=500
12	5000	X=400 Y=600

Z-ОБРАЗНАЯ ГОРИЗОНТАЛЬНАЯ СЕКЦИЯ

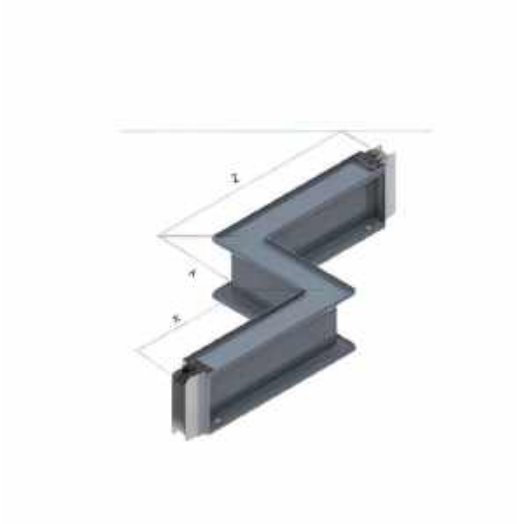

№	Номинальный ток (А)	Габариты (мм)
1	400	X=400 Y=200 ~X=700 Y=400
2	500	X=400 Y=200 ~X=700 Y=400
3	630	X=400 Y=200 ~X=700 Y=400
4	800	X=400 Y=200 ~X=700 Y=400
5	1000	X=400 Y=200 ~X=700 Y=400
6	1250	X=400 Y=200 ~X=700 Y=400
7	1600	X=400 Y=200 ~X=700 Y=400
8	2000	X=400 Y=200 ~X=700 Y=400
9	2500	X=400 Y=200 ~X=700 Y=400
10	3200	X=400 Y=200 ~X=700 Y=400
11	4000	X=400 Y=200 ~X=700 Y=400
12	5000	X=400 Y=200 ~X=700 Y=400

Z-ОБРАЗНАЯ ВЕРТИКАЛЬНАЯ СЕКЦИЯ

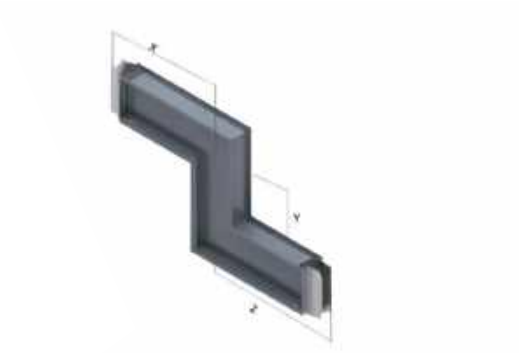

№	Номинальный ток (А)	Габариты (мм)
1	400	X=400 Y=250 ~X=1000 Y=400
2	500	X=400 Y=250 ~X=1000 Y=400
3	630	X=400 Y=250 ~X=1000 Y=400
4	800	X=400 Y=250 ~X=1000 Y=400
5	1000	X=400 Y=250 ~X=1000 Y=400
6	1250	X=400 Y=250 ~X=1000 Y=400
7	1600	X=500 Y=250 ~X=1000 Y=500
8	2000	X=500 Y=250 ~X=1000 Y=500
9	2500	X=500 Y=250 ~X=1000 Y=500
10	3200	X=500 Y=250 ~X=1000 Y=700
11	4000	X=500 Y=250 ~X=1000 Y=700
12	5000	X=600 Y=250 ~X=1000 Y=600

T- ОБРАЗНАЯ ГОРИЗОНТАЛЬНАЯ СЕКЦИЯ

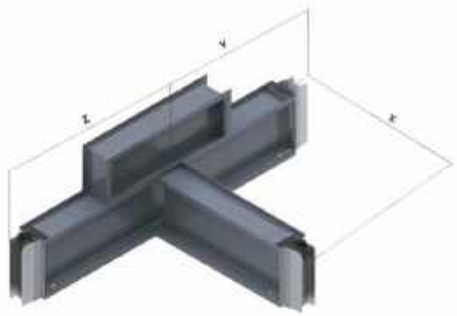

№	Номинальный ток (А)	Габариты (мм)
1	400	X=500 Y=400 Z=400
2	500	X=500 Y=400 Z=400
3	630	X=500 Y=400 Z=400
4	800	X=500 Y=400 Z=400
5	1000	X=500 Y=400 Z=400
6	1250	X=500 Y=400 Z=400
7	1600	X=500 Y=500 Z=500
8	2000	X=500 Y=500 Z=500
9	2500	X=500 Y=500 Z=500
10	3200	X=500 Y=700 Z=500
11	4000	X=500 Y=700 Z=500
12	5000	X=500 Y=700 Z=700

T- ОБРАЗНАЯ ВЕРТИКАЛЬНАЯ СЕКЦИЯ

№	Номинальный ток (А)	Габариты (мм)
1	400	X=400 Y=400 Z=400
2	500	X=400 Y=400 Z=400
3	630	X=400 Y=400 Z=400
4	800	X=400 Y=400 Z=400
5	1000	X=400 Y=400 Z=400
6	1250	X=400 Y=400 Z=400
7	1600	X=500 Y=500 Z=500
8	2000	X=500 Y=500 Z=500
9	2500	X=500 Y=500 Z=500
10	3200	X=500 Y=500 Z=500
11	4000	X=500 Y=500 Z=500
12	5000	X=500 Y=600 Z=600

КОМБИНИРОВАННАЯ УГЛОВАЯ СЕКЦИЯ

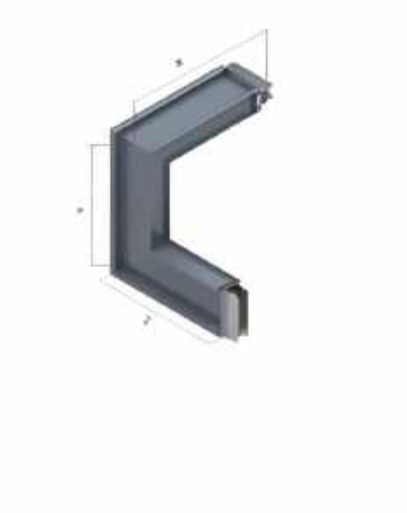

№	Номинальный ток (А)	Габариты (мм)
1	400	X=400 Y=400 ~X=1000 Y=500
2	500	X=400 Y=400 ~X=1000 Y=500
3	630	X=400 Y=400 ~X=1000 Y=500
4	800	X=400 Y=400 ~X=1000 Y=500
5	1000	X=400 Y=400 ~X=1000 Y=500
6	1250	X=400 Y=400 ~X=1000 Y=500
7	1600	X=400 Y=400 ~X=1000 Y=500
8	2000	X=400 Y=400 ~X=1000 Y=500
9	2500	X=400 Y=400 ~X=1000 Y=500
10	3200	X=400 Y=400 ~X=1000 Y=500
11	4000	X=400 Y=400 ~X=1000 Y=500
12	5000	X=400 Y=400 ~X=1000 Y=600

L-ОБРАЗНАЯ СПЕЦИАЛЬНАЯ ВЕРТИКАЛЬНАЯ УГЛОВАЯ СЕКЦИЯ

№	Номинальный ток (А)	Габариты (мм)
1	400	X=400 Y=400
2	500	X=400 Y=400
3	630	X=400 Y=400
4	800	X=400 Y=400
5	1000	X=400 Y=400
6	1250	X=400 Y=400
7	1600	X=400 Y=400
8	2000	X=400 Y=400
9	2500	X=500 Y=500
10	3200	X=500 Y=500
11	4000	X=500 Y=500
12	5000	X=600 Y=600

L-ОБРАЗНАЯ СПЕЦИАЛЬНАЯ ГОРИЗОНТАЛЬНАЯ УГЛОВАЯ СЕКЦИЯ

№	Номинальный ток (А)	Габариты (мм)
1	400	X=400 Y=400
2	500	X=400 Y=400
3	630	X=400 Y=400
4	800	X=400 Y=400
5	1000	X=400 Y=400
6	1250	X=400 Y=400
7	1600	X=400 Y=400
8	2000	X=400 Y=400
9	2500	X=400 Y=400
10	3200	X=400 Y=400
11	4000	X=400 Y=400
12	5000	X=400 Y=400

РЕДУКЦИЯ

Номинальный ток до уменьшения (А)	Номинальный ток после уменьшения (А)											
	400	500	630	800	1000	1250	1600	2000	2500	3200	4000	5000
500	R05	-	-	-	-	-	-	-	-	-	-	-
630	R04	R05	-	-	-	-	-	-	-	-	-	-
800	R04	R05	R06	-	-	-	-	-	-	-	-	-
1000	R04	R05	R06	R08	-	-	-	-	-	-	-	-
1250	-	R05	R06	R08	R10	-	-	-	-	-	-	-
1600	-	-	R06	R08	R10	R12	-	-	-	-	-	-
2000	-	-	-	R08	R10	R12	R16	-	-	-	-	-
2500	-	-	-	-	R10	R12	R16	R20	-	-	-	-
3200	-	-	-	-	-	R12	R16	R20	R25	-	-	-
4000	-	-	-	-	-	-	R16	R20	R25	R32	-	-
5000	-	-	-	-	-	-	-	R20	R25	R32	R40	-

Примечание: Переходная секция также может быть оснащена предохранителем или автоматическим выключателем в литом корпусе.
Для получения подробной информации свяжитесь с заводом-изготовителем

КОМПЕНСАТОР ЛИНЕЙНОГО РАСШИРЕНИЯ

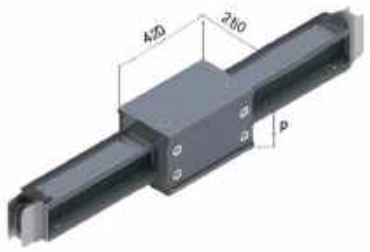

Компенсатор линейного расширения	Высота (P), мм
400	213
500	218
630	228
800	243
1000	268
1250	303
1600	348
2000	427
2500	487
3200	577
4000	667
5000	926

Примечание: Компенсатор линейного расширения имеет расстояние регулировки ±40 мм.
При линейном расстоянии 50 м, следует установить один компенсатор в сборе.

КОНЦЕВАЯ СЕКЦИЯ

Номинальный ток (А)	(А) мм	(В) мм	(С) мм
400	158	126	149
500	158	131	149
630	158	141	149
800	158	156	149
1000	158	181	149
1250	158	216	149
1600	158	261	149
2000	158	340	149
2500	158	400	149
3200	158	490	149
4000	158	580	149
5000	158	840	149

Примечание: Концевая секция устанавливается на торце шинопровода для защиты шинопроводной системы.

ОТВЕТВИТЕЛЬНАЯ КОРОБКА

Ответвительная коробка служит для распределения электроэнергиию от шинопровода к нагрузке и обеспечивает защиту отходящей линии. .

ХАРАКТЕРИСТИКИ ИЗДЕЛИЙ

- Корпус ответвительной коробки изготовлен из стали. Он прочный и компактный.
- Дверца коробки оснащена рояльной петлей, обеспечивающей легкость открывания.
- Ответвительная коробка оснащена фиксирующим крючком для надежного закрепления на корпусе шинопровода.
- На нижней части ответвительной коробки предусмотрена направляющая пластина, гарантирующая правильную фазировку во время монтажа.
- Поверхность шин в ответвительном окне шинопровода покрыта серебром, что снижает контактное сопротивление.

СПЕЦИФИКАЦИИ ИЗДЕЛИЙ

- Ответвительная коробка имеет пять стандартных исполнений. Ответвительные коробки могут оснащаться предохранителями, автоматическими выключателями в литом корпусе, либо другими аппаратами защиты.
- Автоматический выключатель в литом корпусе может быть 3- или 4-полюсным, с функциями независимого расцепителя, защиты от замыкания на землю, электрического управления и т. д.

Номинальный ток (А)	Д (мм)	Ш (мм)	В (мм) без поворотной рукоятки	В (мм) с поворотной рукояткой	Номер коробки	Рисунок
100	360	230	230	270	1	①
160	400	250	250	290	2	①
250	500	270	270	310	3	①
400	650	310	310	350	4	①
630-1000	1200	420	420	460	5	②

ФЛАНЦЕВАЯ СЕКЦИЯ

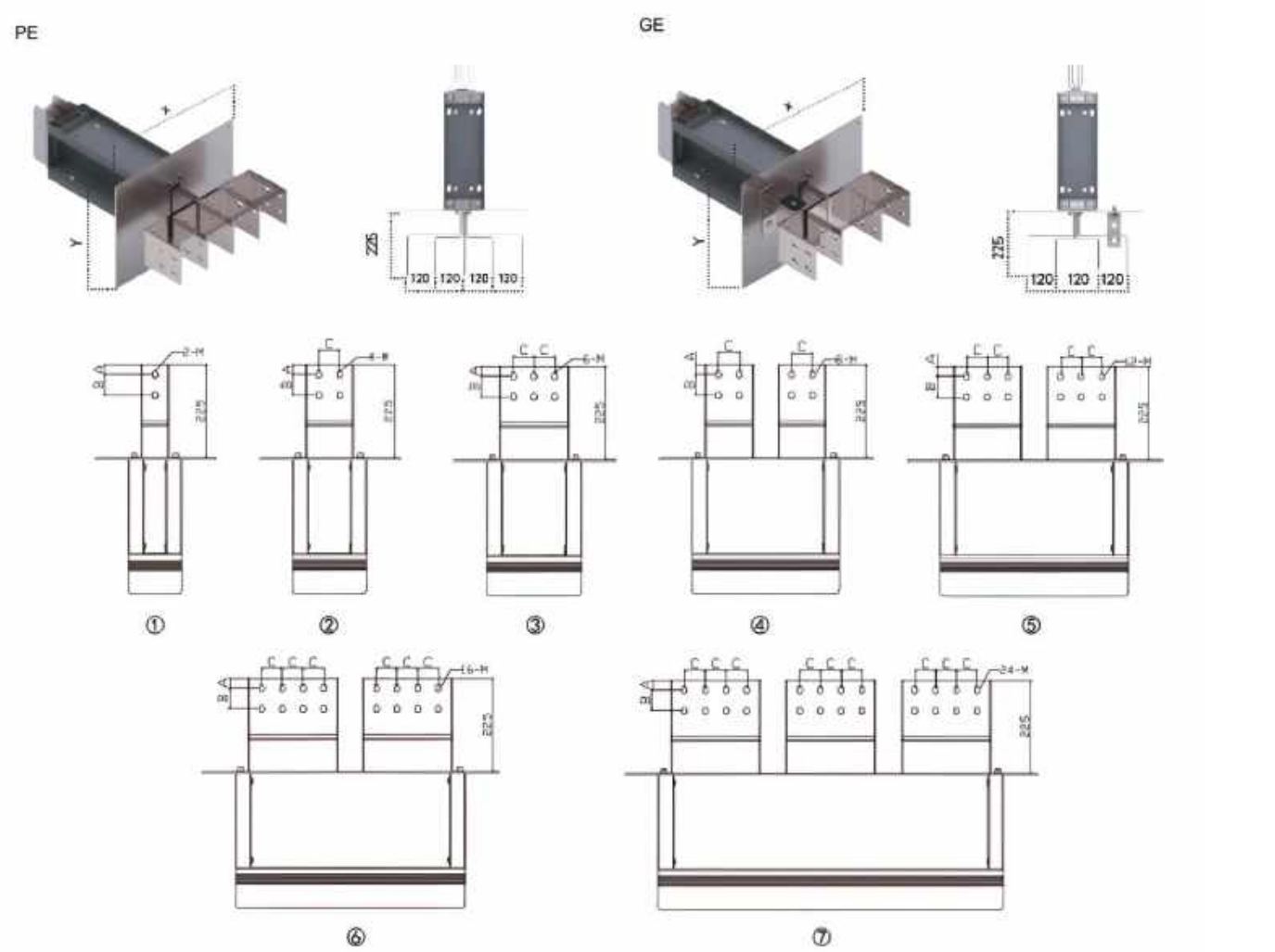

Номинальный ток (A)	X (мм)	Y (мм)	A (мм)	B (мм)	C (мм)	M (мм)	Рисунок
400	450	273	25	50	50	Ø13x17	①
500	450	278	25	50	50	Ø13x17	①
630	450	288	25	50	50	Ø13x17	①
800	450	303	25	50	50	Ø13x17	①
1000	450	338	25	50	50	Ø13x17	②
1250	450	373	25	50	50	Ø13x17	②
1600	450	423	25	50	50	Ø13x17	③
2000	450	496	25	50	50	Ø13x17	④
2500	450	560	25	50	50	Ø13x17	④
3200	450	666	25	50	50	Ø13x17	⑤
4000	450	726	25	50	50	Ø13x17	⑥
5000	450	766	25	50	50	Ø13x17	⑦

ВЫБОР ИЗДЕЛИЙ

P-line A5 ■ ■ ■ - ■ - ■ - ■■

Серия изделий
P- line

Модель
A5

Код	Номинальный ток (А)
04	400
05	500
06	630
08	800
10	1000
12	1250
16	1600
20	2000
25	2500
32	3200
40	4000
50	5000

	Система
31	L1+L2+L3+PE(GE)
41	L1+L2+L3+PEN(GE)
51	L1+L2+L3+PEN(GE)
53	L1+L2+L3+PE(PE)

Класс защиты	
54	IP54
66	IP66

Тип соединительных деталей	
/	Прямая секция
LL/LR	L-образная горизонтальная угловая секция
LV/LH	L-образная вертикальная угловая секция
ZL/ZR	Z-образная горизонтальная секция
ZV/ZH	Z-образная вертикальная секция
TL/TR	T-образная горизонтальная секция
TV/TH	T-образная вертикальная секция
FE	Фланцевая секция
EC	Концевая секция
JP	Соединительный блок
EJ	Компенсатор линейного расширения

Длина соединительных деталей

0 Количество отверстий

Расположение отверстий	
TOF	С одной стороны A
TOB	С одной стороны B
TOFB	С обоих сторон

ВЫБОР ИЗДЕЛИЙ

XAP B - ■ T ■■ / ■■ - ■■

Серия изделий
P- line

Модель
A5

№	Спецификации коробок
x	Нестандартные
1	Стандартная №1
2	Стандартная №2
3	Стандартная №3
4	Стандартная №4
5	Стандартная №5

Код штекерной коробки

	Система
53	L1+L2+L3+PE(PE)

№	Класс защиты
54	IP54

Тип автоматического выключателя
NZM
PDS
BZM

№	Номинальный ток (A)
63	63
80	80
100	100
125	125
160	160
200	200
250	250
315	315
400	400
630	630
800	800
1000	1000

Количество полюсов	Код штекерной коробки
3	3P
4	4P

№	Тип уравления
-	Без органов управления
R	С поворотной рукояткой
M	С электрическим управлением

ПОДКЛЮЧЕНИЕ К ОБОРУДОВАНИЮ

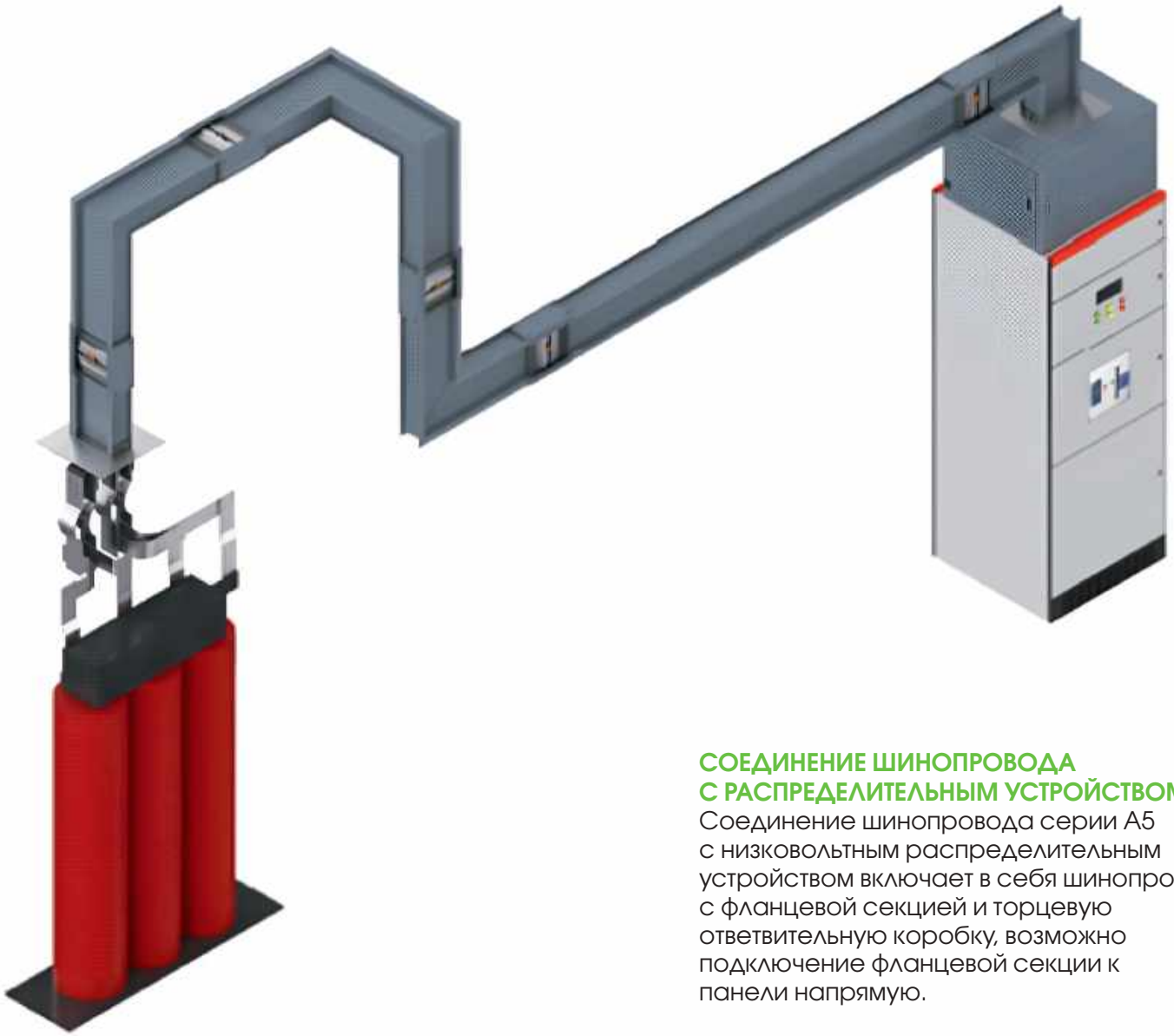

СОЕДИНЕНИЕ ШИНОПРОВОДА С РАСПРЕДЕЛИТЕЛЬНЫМ УСТРОЙСТВОМ

Соединение шинопровода серии А5 с низковольтным распределительным устройством включает в себя шинопровод с фланцевой секцией и торцевую ответвительную коробку, возможно подключение фланцевой секции к панели напрямую.

Мы разработаем индивидуальный проект с учетом конфигурации отходящих линий низковольтного распределительного устройства и дадим инструкции по оптимизации электробезопасности.

СОЕДИНЕНИЕ ШИНОПРОВОДА С ТРАНСФОРМАТОРОМ

Соединение шинопровода серии А5 с трансформатором включает в себя шинопровод с фланцевой секцией и гибкие шины.

Гибкие шины поглощают вибрацию во время работы трансформатора.